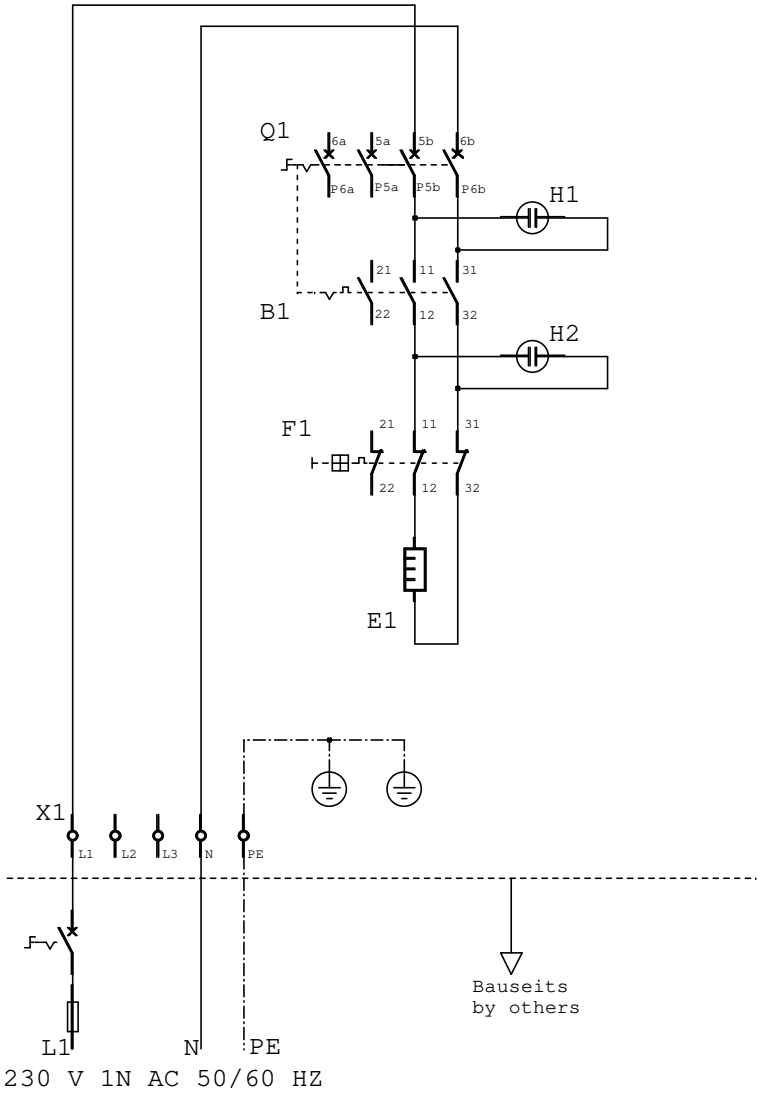

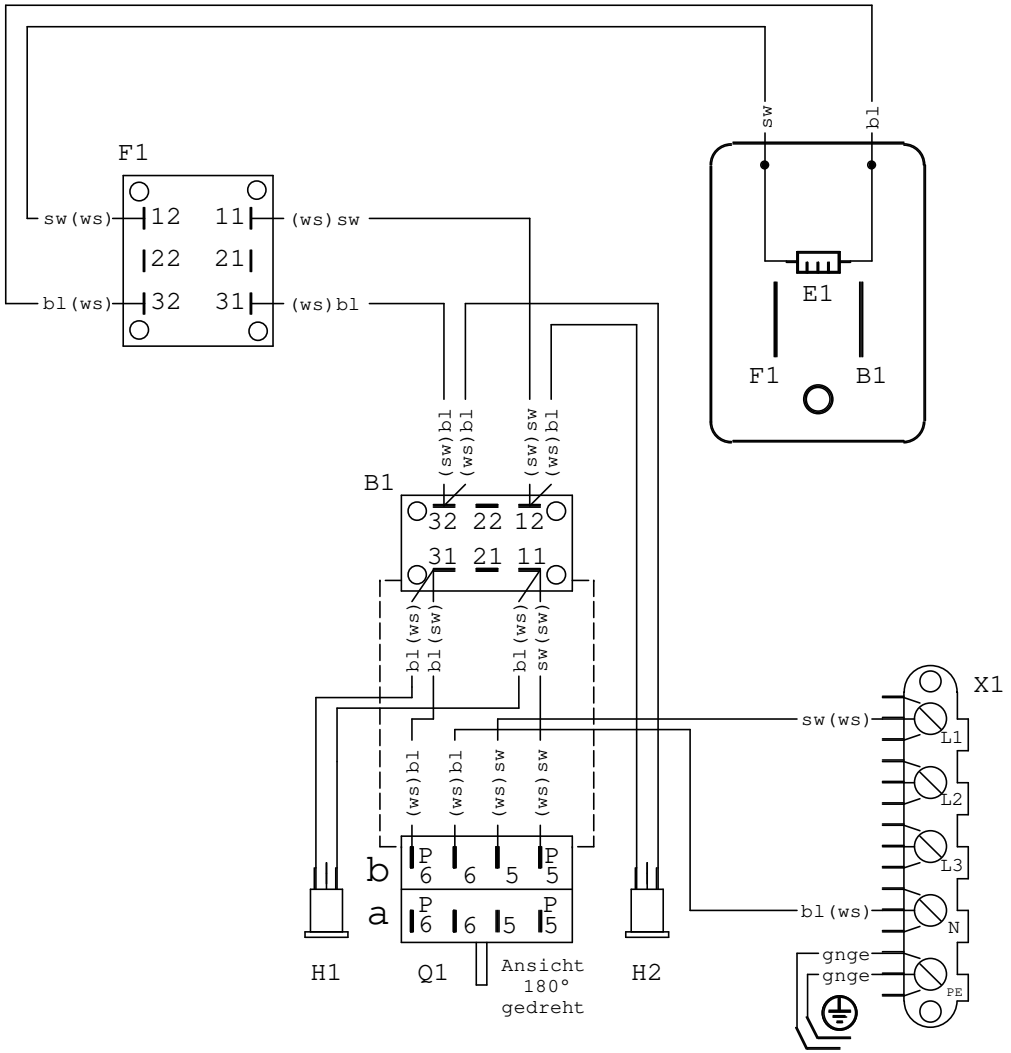

Ansicht von unten

Kabelkennzeichnung
sw Kabelfarbe
(sw) Isolierhülsenfarbe

B1	Arbeitsthermostat
E1	Heizkörper
F1	Sicherheitdtemperaturbegrenzer
H1	Betriebskontrollleuchte
H2	Heizungskontrollleuchte
Q1	Hauptschalter
X1	Netzanschlussklemme

					Tag	Name	Werkstoff:		Roht.	
				Gezeichnet:	18.02.15	M.Betz				
				Konstruiert:			Schalt-u.Verdrahtungsplan			Massstab
				Gepr.Konstr:						
				Gepr.Labor:			Grillplatte 230V 1N			
				Freigabe:						
							883518			Allgemeintoleranzen
							GRILLPLATTE 230V.006			DIN
a	FA624048-024	13.12.21	U.Ferm.				Oberflaeche Reihe 2 DIN 3141 u. DIN ISO 1302			2768m
Ausgabe	Aenderung	Datum	Name				Schutzvermerk nach DIN 34 beachten			